Constructa

Vollintegrierter Geschirrspüler, 60 cm, XXL
CB6VX00EAD

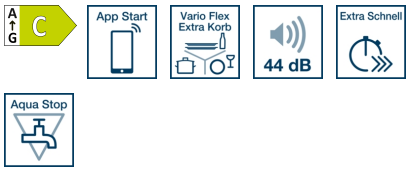

CB6VX00EAD

Leistung und Verbrauch

- Energieeffizienzklasse[1]: C
- Energie[2] / Wasser[3]: 74 kWh / 9.5 Liter
- Fassungsvermögen: 13 Maßgedecke
- Programmdauer#: 4:35 (h:min)
- Geräusch: 44 dB(A) re 1 pW
- Geräusch-Effizienzklasse: B

Ausstattung / Komfort

- 6 Programme: Eco 50 °C, Auto 45-65 °C, Intensiv 70 °C, 1h 65 °C, Schnell 45° 45 °C, Favorit
- Vorspülen
- 4 Sonderfunktionen: App Start, Extra Trocknen, 1/2 Beladung, Extra Schnell
- inkl. Backblechhalter (4x)
- Maschinenpflegeprogramm
- Silence on Demand (per App)

Spültechnologie und Sensorik

- Spar Trocknen und Wärmetauscher
- Aqua- und Beladungssensor
- Dosier Assistent
- BLDC-Motor
- Reinigerautomatik
- Innenbehälter/ Boden: Edelstahl/Edelstahl

Korbsystem

- Vario Flex Extra Korb
- Höhenverstellbarer Oberkorb mit Rackmatic (3-stufig)
- Komfortrollen im Unterkorb
- Korbstopper (Rack Stopper) gegen ein Überrollen des Unterkorbes
- Umklappbare Stachelreihe im Oberkorb
- Klappstachelreihen im Unterkorb (6x)
- Besteckablage im Oberkorb
- Vario Flex Besteckkorb im Unterkorb
- Tassenablage im Oberkorb (2-teilig)

Anzeige und Bedienung

- Home Connect-fähig über WLAN
- Bedienblende in der Oberseite der Innentür
- Bedienblende mit Klartext-Bedruckung
- TimeLight
- Restzeitanzeige
- Display für elektr. Startzeitvorwahl: 1-24 h

Technische Informationen und Zubehör

- Aqua Stop: eine Constructa Garantie bei Wasserschäden – ein Geräteleben lang.*
- Glasschutz-Technik
- inkl. Flaschenhalter
- inkl. Kleinteilehalter (2x)
- Salzeinfüllhilfe (Trichter)
- Inkl. Dampfschutz-Blech
- Gerätemaße (H x B x T): 86.5 cm x 59.8 cm x 55.0 cm

Constructa

Vollintegrierter Geschirrspüler, 60 cm, XXL
CB6VX00EAD

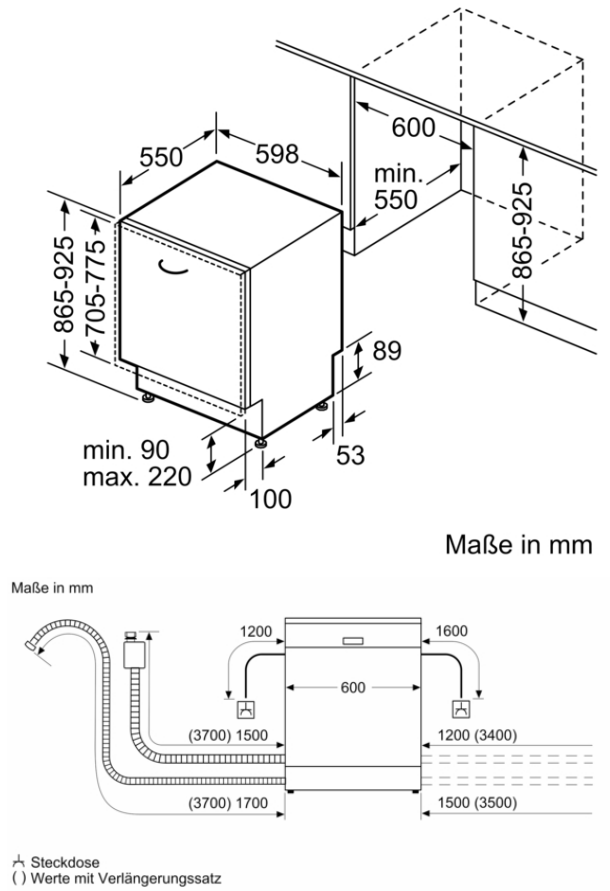

Ausstattungsmerkmale

Energieeffizienzklasse: C
Energieverbrauch des eco-Programms pro 100 Betriebszyklen: 74 kWh
Höchste Anzahl von Maßgedecken: 13
Wasserverbrauch in Litern im eco-Programm pro Betriebszyklus: 9,5 l
Programmdauer: 4:35 h
Luftschallemissionen: 44 dB(A) re 1 pW
Luftschallemissionsklasse: B
Bauform: Eingebaut
Höhe der Arbeitsplatte: 0 mm
Abmessungen des Gerätes: 865 x 598 x 550 mm
Nischenmaße (H x B x T): 865-925 x 600 x 550 mm
Approbationszertifikate: CE, VDE
Tiefe bei geöffneter Tür (90°): 1200 mm
Höhenverstellbare Füße: Ja - von vorne
Höhenverstellung max.: 60 mm
Verstellbarer Sockel: Horizontal und Vertikal
Nettogewicht: 37,165 kg
Bruttogewicht: 39,5 kg
Anschlusswert: 2400 W
Absicherung: 10 A
Spannung: 220-240 V
Frequenz: 50; 60 Hz
Länge Anschlusskabel: 175 cm
Steckerart: Schuko-/Gardy.m.Erdung
Länge Zulaufschlauch: 165 cm
Länge Ablaufschlauch: 190 cm
EAN-Nummer: 4242004251781
Art der Installation: Vollintegrierbar

Verbrauchs- und Anschlusswerte

erstellt am 2021-11-23